Tłumaczenie instrukcji oryginalnej (z języka angielskiego).

OZEO E

Wentylator automatycznie regulowany - VMC

Instrukcja montażu. Instrukcja użytkowania.

WYMIARY

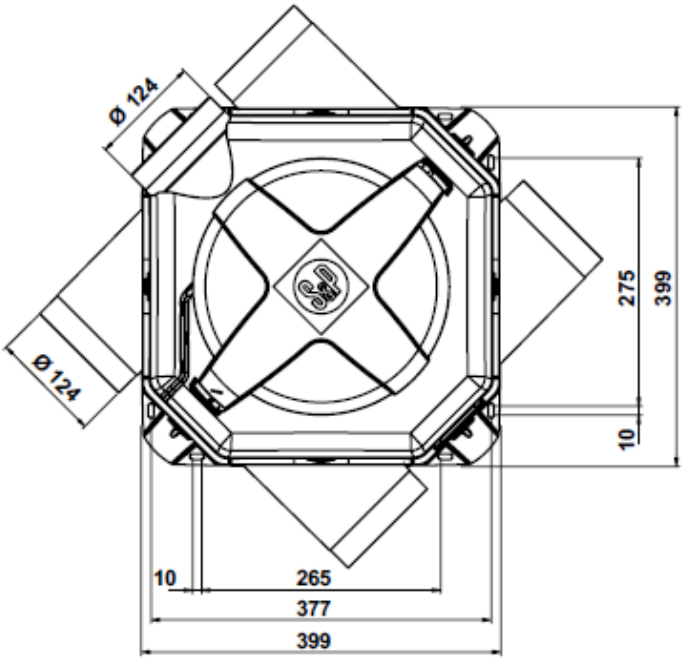

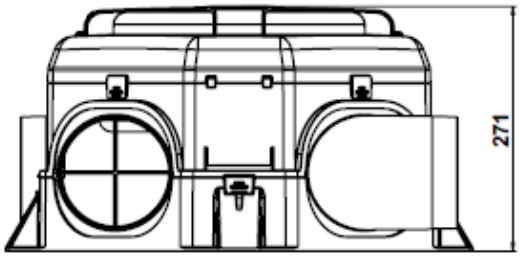

INFORMACJE DLA UŻYTKOWNIKA

Użytkowniku.

Twój dom został wyposażony w system wentylacji Soler & Palau. Zalecamy, aby system obsługiwany był przez 24h na dobę. System wyciąga nieświeże powietrze z kuchni (poprzez zawory i/lub okap), toalety i łazienki, jednocześnie (poprzez wloty) dostarczając świeże powietrze do salonu, sypialni etc.

Wloty powietrza powinny pozostać otwarte przez cały czas. Przy pomocy 3 położeniowego przełącznika (opcja) zainstalowanego w kuchni możliwa jest kontrola wydajności urządzenia.

Wyrób objęty jest 2 letnią gwarancją.

INFORMACJE DLA INSTALATORA

Po otworzeniu pudełka znajdziesz komorę wyrównawczą umieszczoną na króćcach oraz wentylator / silnik.

Jeżeli wentylator nie jest montowany trwale do ściany zalecamy zastosowanie antywibracyjnych wsporników , które mogą zostać zaoferowane jako opcja. Dla wszystkich innych przypadków wentylator należy zamontować bezpośrednio do ściany za pomocą 4 śrub montażowych.

OPIS

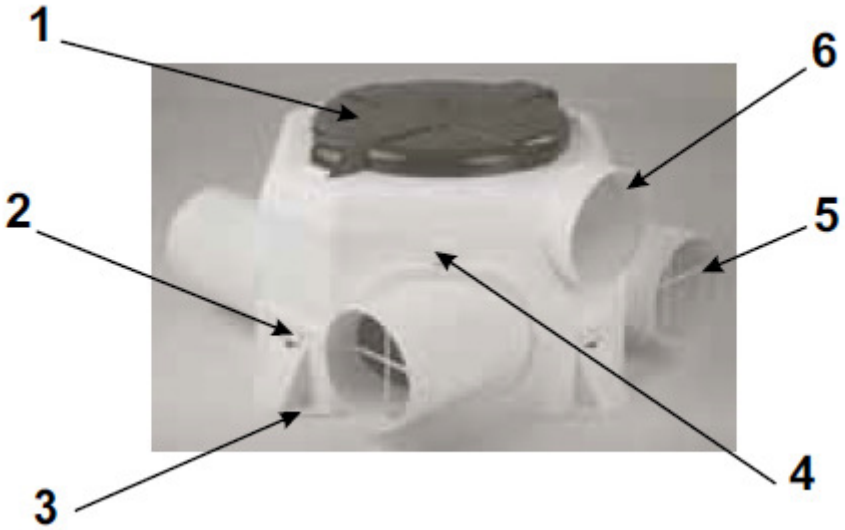

1 - Pokrywa elementów elektrycznych
2 - Zatrzaski umożliwiające dostęp do skrzyni rozprężnej
3 -Stopy montażowe (x4)
4 -Zatrzaski umożliwiające dostęp do wentylatora (x4)
5 - Króćce wlotowe 90˚ D125mm (x4)
6 - Króciec wylotowy 360˚D125mm

INSTALACJA

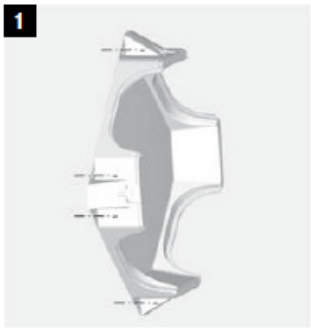

Przykręć komorę rozprężną do ściany.

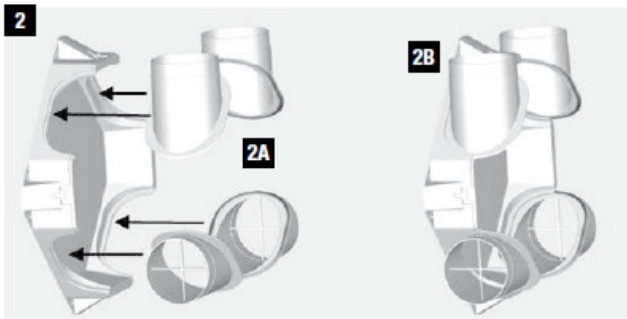

Ustaw króćce zgodnie z pożądanym kierunkiem.

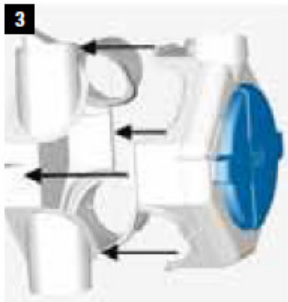

Zamontuj obudowę wraz z wentylatorem do komory rozprężnej.

Podłącz kanały

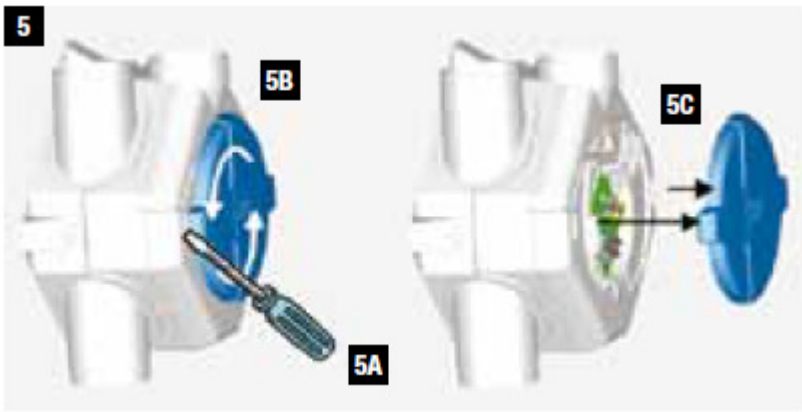

Dostęp do aparatury elektrycznej.

PODŁĄCZENIE ELEKTRYCZNE

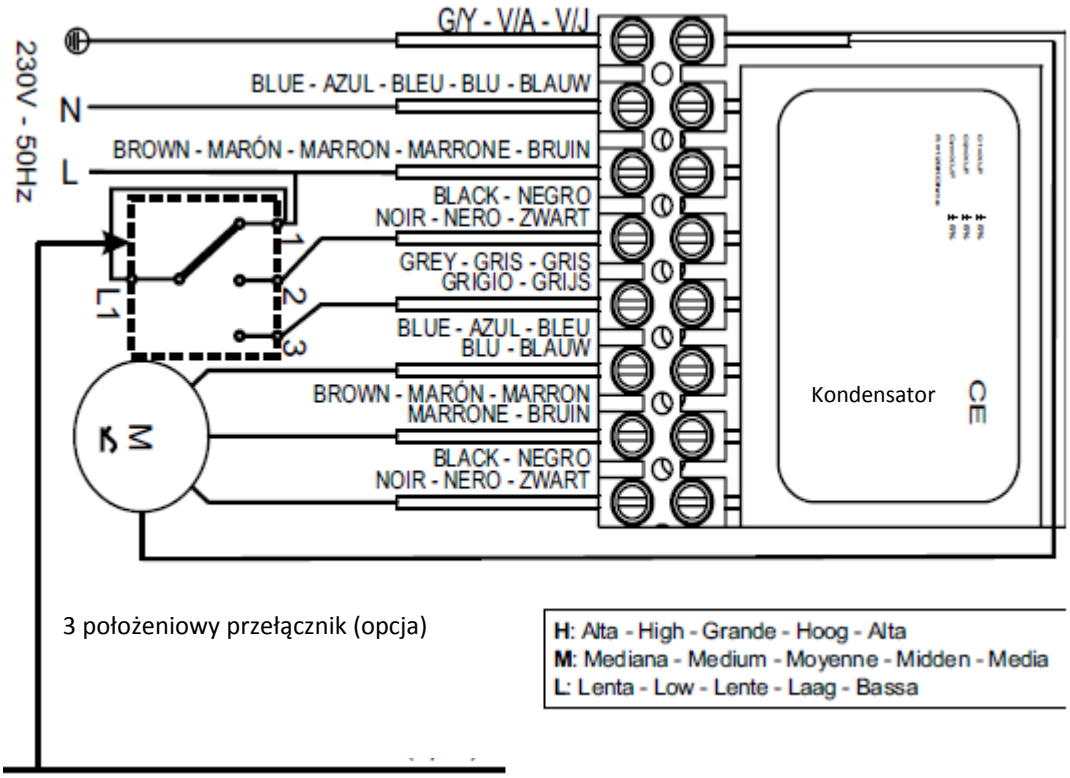

G/Y - Zielony/Żółty
Blue - niebieski
Brown - brązowy
Black - czarny
Grey - szary

1. High (wysoki)
2. Medium (Średni)
3. Low (Niski)

Schemat podłączeniowy z przełącznikiem dla 3 prędkości

KONSERWACJA

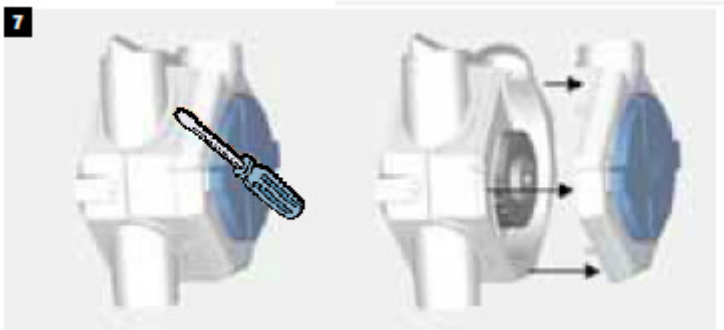

Odłącz urządzenie od źródła zasilania przed przystąpieniem do jakichkolwiek prac na wentylatorze.

S&P SISTEMAS DE VENTILACIÓN S.L.U.

C/ Llevant, 4
08150 Parets del Vallès (Barcelona)
Tel. +34 93 571 93 00
Fax +34 93 571 93 01
www.solerpalau.com

Soler&Palau
Ventilation Group

CE